Aufbau

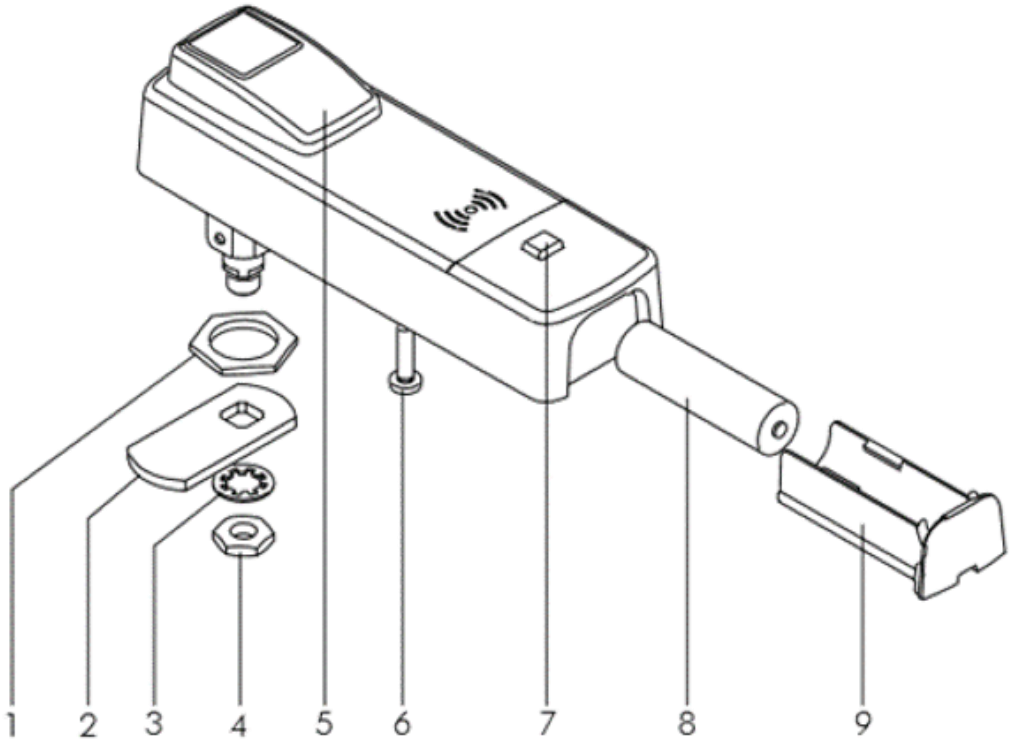

1	Befestigungsmutter (Schrankschloss)	6	Befestigungsschraube
2	Schließhebel (muss separat bestellt werden)	7	Taster zum manuellen Wecken
3	Sicherungsscheibe	8	Batterie
4	Befestigungsmutter (Schließhebel)	9	Batteriefach
5	Betätigungshebel		
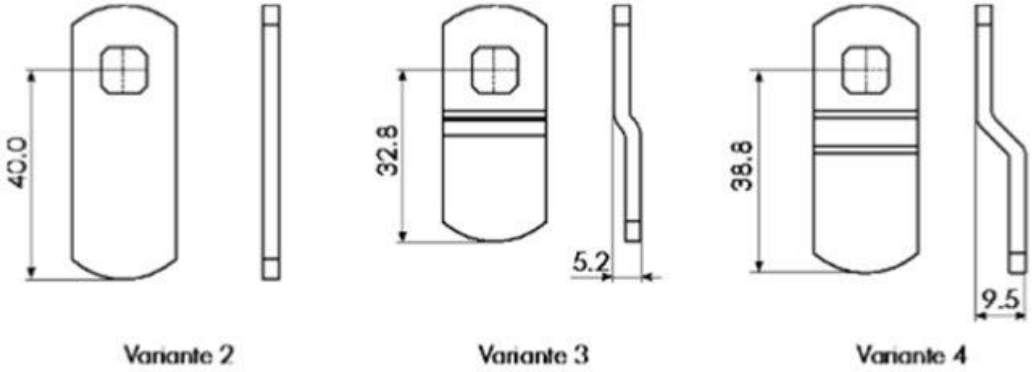
Es stehen 3 verschiedene Schließhebel zur Auswahl: