primion
Azkoyen Time & Security Division

prime Crystal (MIFARE® und LEGIC)

Die Leser der prime Crystal line überzeugen durch ansprechendes Design und hohen Benutzerkomfort. Durch modernste Technik werden sie auch höchsten Sicherheitsanforderungen gerecht. Für das formschöne Gehäuse mit Glasfront erhielten die Leser den begehrten iF product design award. Frei definierbare Farbeffekte lassen den Gehäuserahmen leuchten.
Die Standard-Betriebsanzeige ist weiß. Durch die verschiedenen Farben können unterschiedliche Ereignisse dargestellt werden: Zum Beispiel Grün für die Freigabe und Rot für „Zutritt verweigert“.

pKT Master-Funktion

Diese Funktion ermöglicht dem Leser, individuelle Zutrittsrechte von der Karte zu lesen und gleichzeitig neue Informationen auf die Karte zu schreiben (z. B. geänderte Zutrittsrechte). Die pKT Master-Funktion kann in Verbindung mit der intelligenten Steuereinheit IDT 32 genutzt werden.

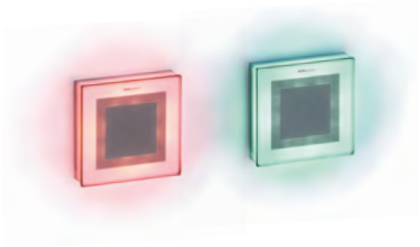

Leuchteffekte:
rot: Zutritt verweigert,
grün: Freigabe

Eigenschaften

- Für den Innenbereich konzipiert
- Modernes Design, polierte Glasfront
- Gehäuse leuchtet in drei Farben: weiß, grün, rot
  Alternative Farben auf Anfrage
- Flexible, einfache Anwendung
- Einfache Installationstechnik
- Niedriges Service-Aufkommen

pKT-Master-Funktion

- Zum Lesen und Beschreiben individueller Zutrittsberechtigungen pro Person
- Verwaltung der Zutrittsrechte am Host-System
- Verwendung der RFID-Ausweiskarte als virtueller Informationsträger
- Reaktionszeit ca. 1 Sek.
- Sonderberechtigte Ausweiskarten möglich (z. B. Feuerwehr)

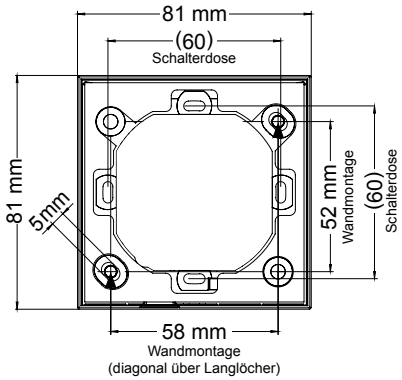

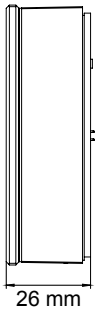

made in
Germany

Technische Daten

Spannungsversorgung		9 - 50 V DC
Stromaufnahme	LEGIC advant®	12/24/48 V: 180/100/60 mA
	MIFARE® DESFire®	12/24/48 V: 150/90/65 mA
Gehäuse		transluzenter, schlagzäher Kunststoff
Farbe		weiß transluzent
Maße	(B x H x T)	81 x 81 x 41 mm
Gewicht		typ. 140 g
Schutzart		IP40
Schnittstelle Leser		RS 485, Clock / Data
Technologien		MIFARE® DESFire®, MIFARE Classic®, LEGIC advant® oder LEGIC prime HITAG

Das Gerät erfüllt die Vorgaben der Norm DIN EN 60721-3-3:1995/A2:1997, Klasse 3K3,3Z11 (Innenbereich)

Bestellinformationen

prime Crystal – Zutrittskontrollleser; prime Crystal, weiß

L42A-188.26	MIFARE® DESFire®, MC4, Multiprotokoll – kompatibel zu pKT
L42A-188.26-OSS	MIFARE® DESFire®, MC4, Multiprotokoll – kompatibel zu pKT / OSS
L42A-189.26	LEGIC advant®, LC4, Multiprotokoll – kompatibel zu pKT
L42A-189.26-OSS	LEGIC advant®, LC4, Multiprotokoll – kompatibel zu pKT / OSS
L421-157.26	HITAG, HC4, Multiprotokoll – kompatibel zu pKT

Zubehör

Z040-052.01	Standsäule für prime Crystal-Leser; Edelstahl gebürstet
Z170-011.01	Aufputzrahmen für prime Crystal-Leser

primion Technology GmbH · Steinbeisstraße 2-5 · D-72510 Stetten am kalten Markt
Tel. +49 7573 9520 · Fax +49 7573 92034 · info@primion.de · www.primion.de